JET PROMAC

387A

TECHNISCHE DATEN
DONNES TECHNIQUES

Index

Seite / Page 1	Index
Seite / Page 2	Technische Daten / Caractéristiques techniques
Seite / Page 3	Elektrische Anlage / Schéma électrique
Seite / Page 4	Ersatzteilzeichnung / Vue éclatée
Seite / Page 5	Ersatzteilliste / Liste des pièces

Hinweis

Verwenden Sie nur ORIGINAL-PROMAC Ersatzteile um eine einwandfreie Reparatur und Funktion der Maschine zu gewährleisten. Ersatzteile können bei jedem PROMAC-Fachhändler bezogen werden. Bei Bestellungen sind unbedingt der genaue Maschinentyp und die Ersatzteilnummer anzugeben.

Remarque

N'utilisez que des pièces d'origine PROMAC pour avoir une machine en parfait état de fonctionnement.
Vous pouvez acheter les pièces détachées chez les revendeurs PROMAC. Lors de la commande de pièces de rechange indiquez toujours le type de la machine et le numéro de l'article désiré.

Händlernachweis
Renseignements sur les revendeurs:

Schweiz / Suisse
Walter Meier (TOOL) AG
CH-8117 Fällanden
Tel. 044 806 59 59
Fax. 044 806 59 69
e-mail tool.ag@tool-ag.ch
www.promac.ch
Frankreich / France
TOOL FRANCE, 91029 Evry Cedex
Tel. 01 691 137 37
Fax. 01 608 632 39
e-mail info@promac.fr
www.promac.fr

Technische Daten / Caractéristiques techniques

Motor 2-tourig /
Moteur avec 2 vitesses.....400V/3Ph, 0.75Kw
Netzkabel / Câble ..... 4 x 1.25mm2
Absicherung / Fusibles coupe-circuit.....10A
Konus / Cône.....2
Bohrleistung / Capacité de perçage 16mm
Bohrhub / Course de broche 85mm
Tischgrösse / Dimension de la table...500 x 740mm
Drehzahlen / Vitesses.....9
Drehzahlenbereich /
Plage de vitesses .....230 - 3090 Upm / tpm
T-Nutenbreite / Largueur de rainure 12mm
Gewicht / Poids.....210kg

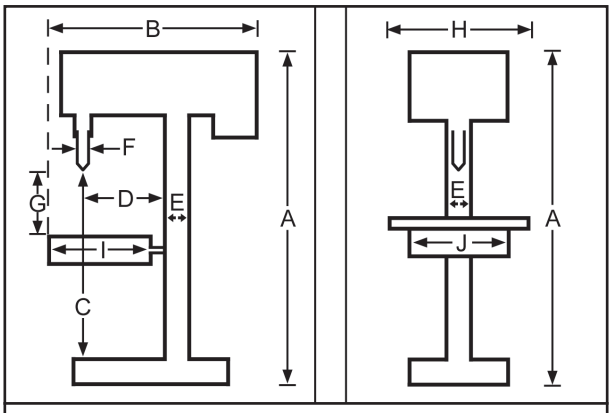

Masse / Encombrement

A .....1860 mm	F .....52 mm
B .....1740 mm	G..... 270-710
C ... 270-710 mm	H.....570 mm
D ... 140-540 mm	I.....740 mm
E .....80 mm	J.....500 mm

Ausrüstung:

Not-Ausschalter, 1-touriger Motor, Netzhalterelais, Riemendeckelschalter, Adapter MK2 / B18, Schnellspannbohrfutter 3-16mm, Bohrtisch, Kühlmittelsystem, Bedienungsanleitung deutsch/französich.

Livrée avec:

Arrêt coup de poing, moteur 1 vitesse, relais, inter micro pour couvercle des courroies, adaptateur CM2 / B18, mandrin autoserrant 3-16mm, Table, pompe à agent réfrigérant, manuel.

Wartungshinweise:

1. Vor Reparatur- oder Wartungsarbeiten muss die Maschine vom Stromnetz getrennt werden.
2. Reparaturarbeiten an der elektrischen Anlage dürfen nur von einer Fachperson ausgeführt werden.
3. Schadhafte Teile, insbesondere Schutzvorrichtungen, sind vor dem weiteren Betrieb einwandfrei zu reparieren oder auszutauschen.
4. Das Zahnrad (Pos. 8 + 6) sind jährlich mit Fett zu schmieren.
5. Die blanken Teile sind täglich einzuölen (Rostschutz).
6. Die Spindelführung (Pos. 52) ist wöchentlich leicht zu ölen.
7. Die Bohrspindel (Pos. 54) wird bei dem Spindelpoulie (Pos. 64) wöchentlich mit Fett geschmiert.
8. Beschädigte Keilriemen sofort ersetzen (Vibrationen).

Service d'entretien:

1. Assurez-vous que la machine soit débranchée de la source d'alimentation lors du commencement du service.
2. Le travaille au système électrique doit être fait par un électricien.
3. Les pièces défectueuses sont à changer de suite.
4. Graissez annuellement les engrenages de la crémaillère (pos. 8 +6).
5. Huilez toutes les pièces polies.
6. Huilez légèrement le guide de tige (pos. 52).
7. Graissez l'arbre (pos. 54) vers la poulie (pos. 64).
8. Changez les courroies défectueuses.

Empfohlene Schmiermittel / Les graisses conceillés

Fett / Graisse: Shell ALVANIA R **Öl / Huile:** Shell Tonna Oil T68

Elektrischer Anschluss
Das Elektroschema enthält die notwendigen Angaben für den korrekten Anschluss der Maschine ans Netz. Der Anschluss des Netzkabels muss von einem Fachmann ausgeführt werden.

Branchement électrique
Sur le schéma électrique ci-contre vous trouverez les indications nécessaires au branchement de la machine. Ne pas hésiter à faire intervenir un électricien pour toute intervention sur la partie électrique de la machine.

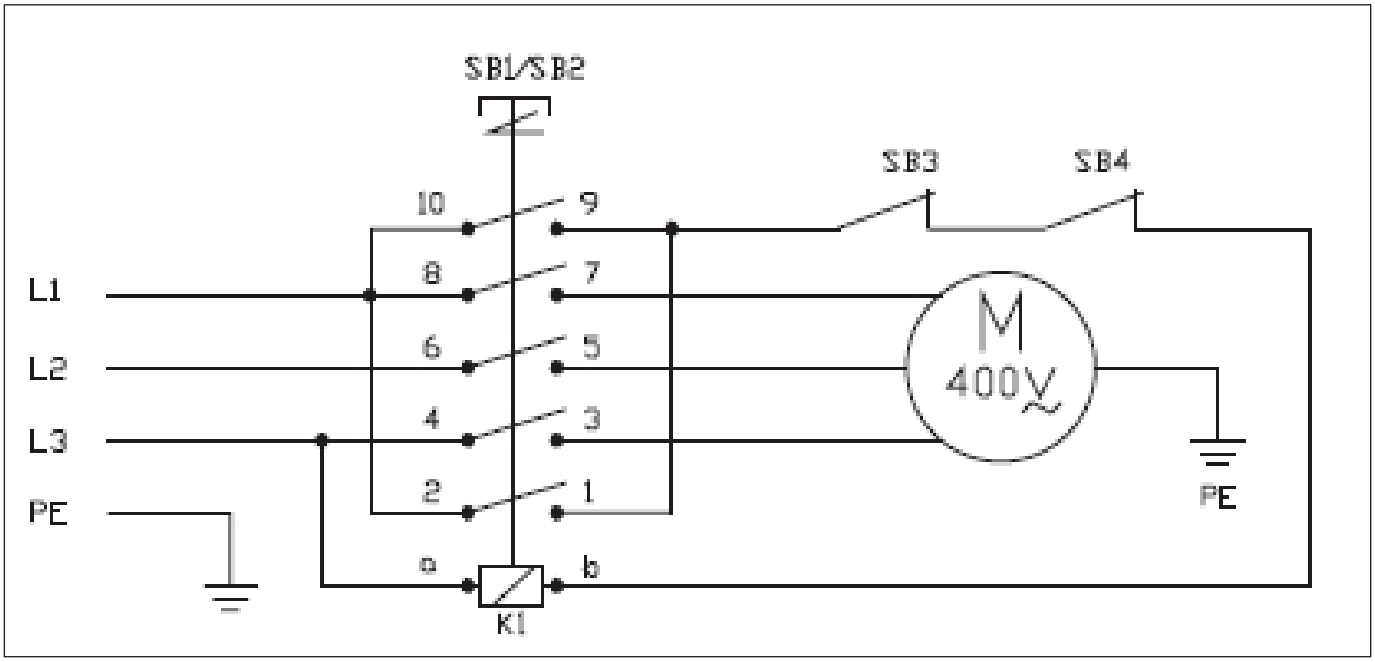

Stückliste der elektrischen Anlage / Liste des composants de l'installation électrique

Kurzzeichen Référence	Funktion Fonction	Tech. Daten Dates Techniques	Stk Pce	Hersteller Produit	Bemerkungen Remarques
L1/L2/L3	Netzstecker / Fiche	400V, 10A	1		
	Netzkabel / Câble	H05VV-F0.75mm2	1		
SB 1	Schalterdrücker "Start" Interrupteur "Départ"	AC 400V/10A	1		
SB 2	Schalterdrücker "Stop" Interrupteur "Arrêt"	AC 400V/5A	1		
M	Motor / Moteur	AC 400V/ 50 / 3	1		
SB3	Mikroschalter / Inter micro	AC 400V / 10A	1	KEDU HY50	EN200089
SB4	Mikroschalter / Inter micro	400V	1	KEDU QKS8	
K1	Relais / Relais	AV400V/16A	1	KEDU JD3	EN60947-4-1 EN60947-5-1
FU	Netzsicherung / Fusible		3		
PE	Erdung / Terre		1		

387A

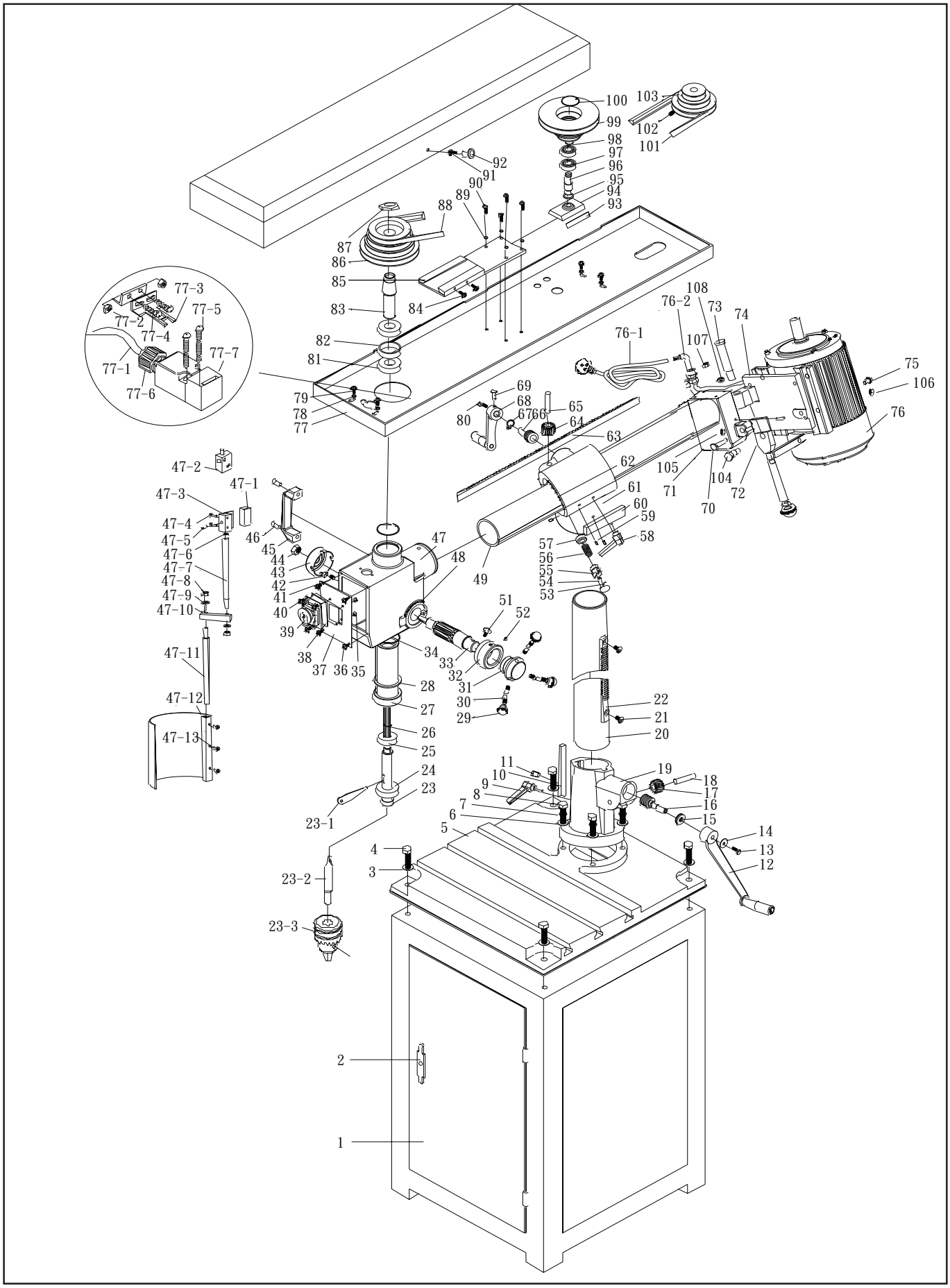
100
103
99
102
98
101
97
96
92
95
91
94
90
93
89
88
87
86
85
84
83
82
81
77-3
77-5
77-2
77-4
77-7
77-1
77-6
79
78
77
108
76-2
73
74
76-1
107
75
106
76
69
68
67
66
65
80
64
63
62
105
104
61
71
72
60
70
59
58
47-2
47-1
47-3
47-4
47-5
47-6
47-7
47-8
47-9
47-10
47-11
47-12
47-13
46
45
44
43
42
41
40
39
38
37
36
35
47
48
49
57
56
55
54
53
51
52
34
33
32
31
30
29
28
27
26
25
24
23
23-1
23-2
23-3
22
21
20
11
10
9
8
7
6
5
4
3
19
18
17
16
15
14
13
12
2
1

JET PROMAC

387A

1	PM-387201	Standfuss / Socle
2	PM-2046-99	Schloss / Serrure
3	PM-387203	Scheibe / Rondelle
4	PM-387204	Schraube / Vis
5	PM-386205	Tisch / Table
6	PM-387206	Scheibe / Rondelle
7	PM-387207	Scheibe / Rondelle
8	PM-378208	Schraube / Vis
9	PM-387209	Klemmgriff / Levier de serrage
10	PM-387210	Klemmleiste / Pièce de serrage
11	PM-387211	Schraube / Vis
12	PM-387212	Klemmgriff / Levier de serrage
13	PM-387213	Schraube / Vis
14	PM-387214	Scheibe / Rondelle
15	PM-387215	Scheibe / Rondelle
16	PM-387216	Zahnradwelle / Engrenage
17	PM-387217	Zahnrad / Engrenage
18	PM-387218	Bolzen / Boulon
19	PM-387219	Flansch / Flasque
20	PM-387220	Säule / Coulomne
21	PM-387221	Schraube / Vis
22	PM-387222	Zahnstange / Crémaillère
23	PM-387223	Spindel / Arbre
24	PM-387224	Kugellager / Roulement
25	PM-387225	Kugellager / Roulement
26	PM-387226	Sicherungsring / Circlip
27	PM-387227	Spindelhülse / Quillle
28	PM-387228	Gummiring / Rondelle
29	PM-387229	Griffknopf / Poignée
30	PM-387230	Griffstange / Tige
31	PM-387231	Flansch / Flasque
32	PM-387232	Ring / Flasque
33	PM-387233	Welle / Axe
34	PM-387234	Sicherungsring / Circlip
35	PM-387235	Mutter / Ecrou
36	PM-387236	Schraube / Vis
37	PM-387237	Frontplatte / Plate
38	PM-387238	Gummiplatte / Plate gomme
39	PM-214025	Schalter / Inerrupteur
40	PM-387240	Schraube / Vis
41	PM-387241	Schraube / Vis
42	PM-387242	Mutter / Ecrou
43	PM-387243	Rückzugfeder / Ressort de rappel
44	PM-387244	Mutter / Ecrou
45	PM-387245	Griff / Poignée
46	PM-387246	Schraube / Vis
47	PM-387247	Flansch / Flasque
47-1	PM-212099K	Späneschutz kompl. /
47-13		Protection compl.
47-12	PM-212099	Schutz / Protection
48	PM-387248	Skala / Scale
49	PM-387249	Säule / Colonne
51	PM-387251	Stellschraube / Vis
52	PM-387252	Keil / Clavette
53	PM-387253	Stift / Goupille
54	PM-387254	Bolzen / Boulon
55	PM-387255	Flansch / Flasque
56	PM-387256	Feder / Ressort
57	PM-387257	Mutter / Ecrou
58	PM-387258	Klemmgriff / Levier de serrage
59	PM-387259	Schraube / Vis
60	PM-387260	Platte / Plate
61	PM-387261	Flansch / Flasque
62	PM-387262	Skala / Scale
63	PM-387263	Zahnstange / Cremaillère
64	PM-387264	Zahnrad / Engrenage
65	PM-387265	Bolzen / Axe
66	PM-387266	Zahnradwelle / Engrenage
67	PM-387267	Sicherungsring / Circlip
68	PM-387268	Hebel / Levier
69	PM-387269	Schraube / Vis
70	PM-387270	Stellschraube / Vis
71	PM-387271	Flansch / Support
72	PM-387272	Hebel / Poingée
73	PM-387273	Welle / Axe
74	PM-387274	Platte / Plate
75	PM-387275	Schraube / Vis
76	PM-387276	Motor / Moteur
76-1		Netzkabel / Câble
76-2		Kabel / Câble
77	PM-387277	Riemenschutz / Protection courroie
77-1	PM-387277A	Kabel / Câble
77-2	PM-387277B	Mutter / Ecrou
77-3	PM-387277C	Stift / Goupille
77-4	PM-387277D	Schraube / Vis
77-5	PM-387277E	Schraube / Vis
77-6	PM-387277F	Verschraubung / Raccord
77-7	PM387277G	Mikroschalter / Interrupteur micro
78	PM-387278	Scheibe / Rondelle
79	PM-387279	Schraube / Vis
80	PM-387280	Keil / Clavette
81	PM-387281	Kugellager / Roulement
82	PM-387282	Ring / Rondelle
83	PM-387283	Welle / Axe
84	PM-387284	Schraube / Vis
85	PM-387284	Platte / Plate
86	PM-387286	Spindelriemenscheibe / Poulie d'arbre
87	PM-387287	Mutter / Ecrou
88	PM-387288	Keilriemen / Courroie
89	PM-387289	Scheibe / Rondelle
90	PM-387290	Schraube / Vis
91	PM-387291	Schraube / Vis
92	PM-387292	Griff / Poignée
93	PM-387293	Platte / Plate
94	PM-387294	Flansch / Support
95	PM-387295	Scheibe / Rondelle
96	PM-387296	Welle / Axe
97	PM-387297	Kugellager / Roulement
98	PM-387298	Sicherungsring / Circlip
99	PM-387299	Mittelriemenscheibe / Poulie au milieu
100	PM-387300	Sicherungsring / Circlip
101	PM-387301	Keilriemen / Courroire
102	PM-387302	Schraube / Vis
103	PM-387303	Motorriemenscheibe / Poulie moteur
104	PM-387304	Schraube / Vis
105	PM-387305	Mutter / Ecrou
106	PM-387306	Mutter / Ecrou
107	PM-387307	Schraube / Vis
108	PM-387308	Mutter / Ecrou

Zubehör / Accesoires

23-1	2086	Adapter-Austreiber / Ejecteur de cône morse
23-2	9164	Kegeldorn / Adapteteur
23-3	9457	Schnellspannbohrfuter / Mandrin autoserrant